OxyLight

UNITÀ PORTATILE - PORTABLE UNITS

Ricambi - Spare parts

Modello - Model: Bottom fill dynamometric

Revisione 03 - 01 Settembre 2020 - Revision 03 - September 01 2020 **M.UP.0001.S.302**

HED05502001

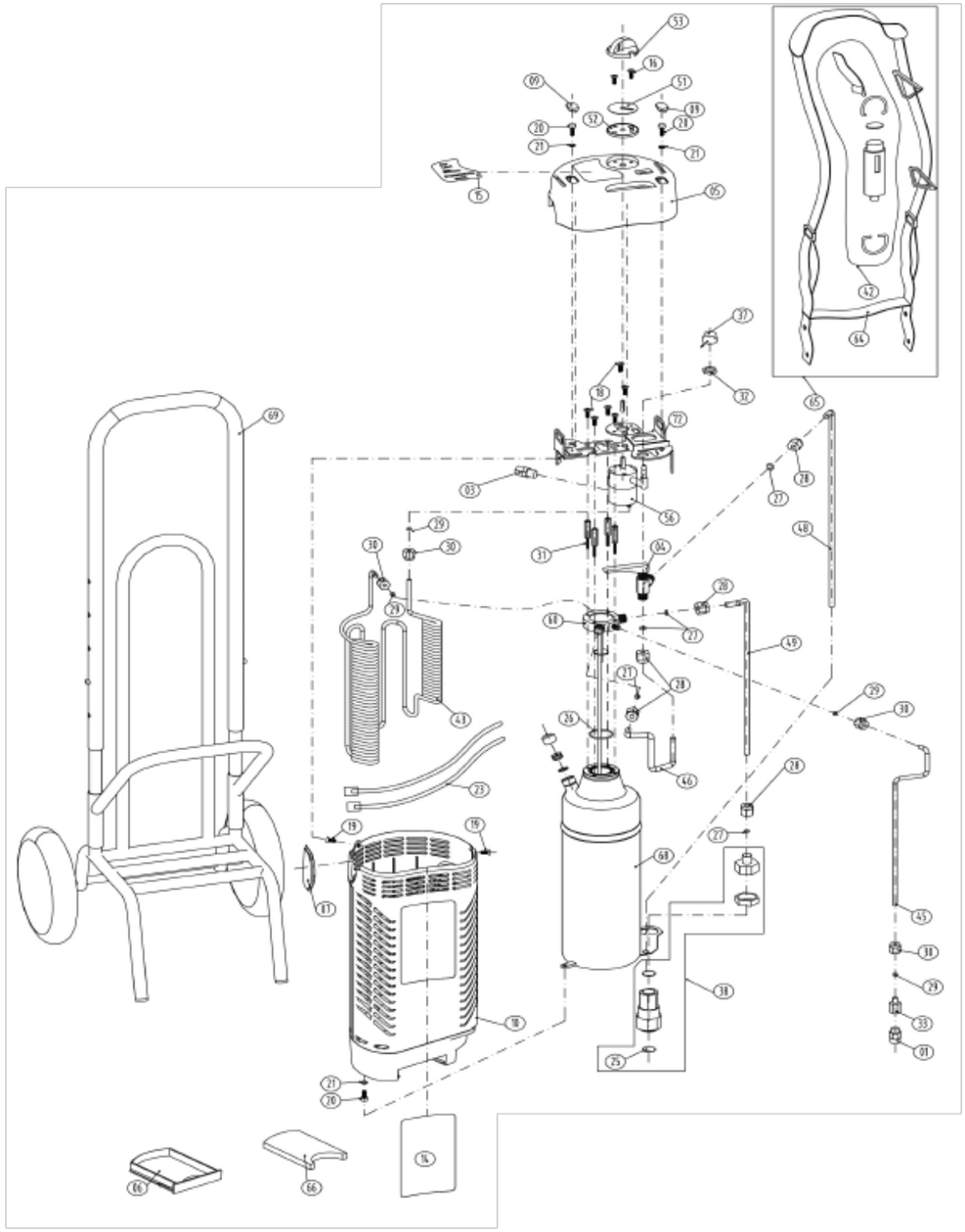

Ref	Codice - Code	U.M.	Q.tà - Q.ty
01	10100002	NR	1
03	10100302	NR	1
04	A	NR	1
05	10300004	NR	1
06	10300005	NR	1
07	10300007	NR	1
09	10300009	NR	2
10	10300012	NR	1
14	B	NR	1
15	10400022	NR	1
16	10500001	NR	1
18	10500011	NR	1
19	10500016	NR	2
20	10500017	NR	3
21	10500018	NR	3
25	10700015	NR	1
26	10700026	NR	1
27	10800011	NR	5
28	10800012	NR	5
29	10800013	NR	4
30	10800014	NR	4
31	10800017	NR	1

Ref	Codice - Code	U.M.	Q.tà - Q.ty
32	10800018	NR	1
33	10800020	NR	1
37	10800079	NR	1
38	10900302	NR	1
39	10900303	NR	1
42	11000009	NR	1
43	11100008	NR	1
45	11100013	NR	1
46	11100014	NR	1
48	11100016	NR	1
49	11100017	NR	1
51	11200005	NR	1
52	C	NR	1
53	11200010	NR	1
56	11300002	NR	1
60	11800008	NR	1
64	12000002	NR	1
65	12000004	NR	1
66	19000002	NR	1
68	29700001	NR	1
69	32299001	NR	1
72	59700012	NR	1

I codici dei componenti contrassegnati con le lettere **A-B-C** sono riportati nelle rispettive tabelle.
The codes of the components **A-B-C** are listed in the related tables.

A	10200002	VALVOLA MESSA ALL'ARIA - VENT VALVE
	10200003	VALVOLA MESSA ALL'ARIA PER GERMANIA VENT VALVE FOR GERMAN
B	10400018	ADESIVO WARNING ITALIANO - ITALIAN WARNING LABEL
	10400019	ADESIVO WARNING INGLESE - ENGLISH WARNING LABEL
	10400031	ADESIVO WARNING TEDESCO - GERMAN WARNING LABEL
	10400045	ADESIVO WARNING SPAGNOLO - SPANISH WARNING LABEL
C	11200006	PIATTO FLUSSIMETRO IN PLASTICA PLASTIC LOCK PLATE, FCV
	11200016	PIATTO FLUSSIMETRO IN ALLUMINIO ALLUMINIUM LOCK PLATE, FCV

OxyLight

UNITÀ PORTATILE - PORTABLE UNITS

Ricambi - Spare parts

Modello - Model: Bottom fill dynamometric HF

Revisione 03 - 01 Settembre 2020 - Revision 03 - September 01 2020 **M.UP.0001.S.303**

HED05503001

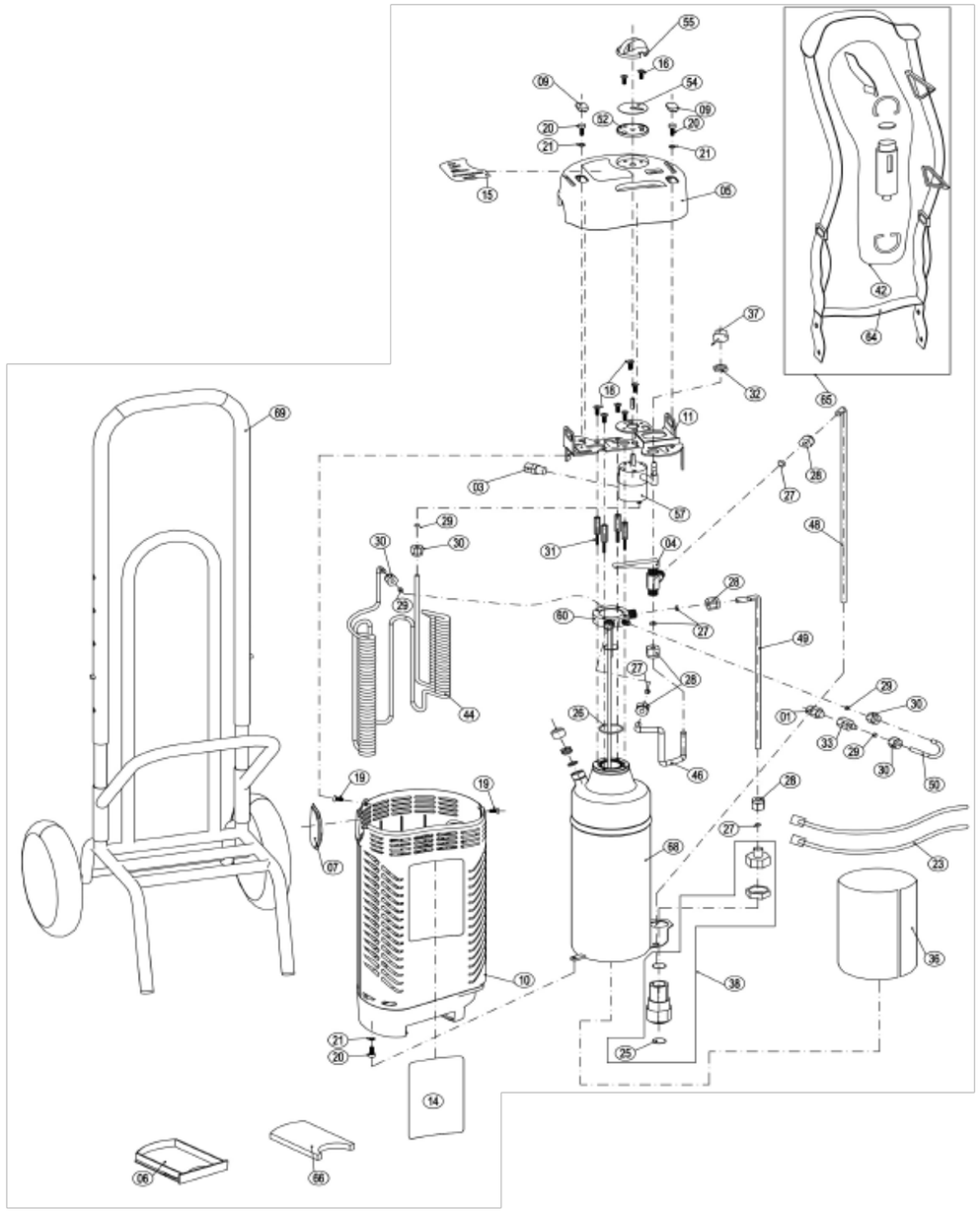

Ref	Codice - Code	U.M.	Q.tà - Q.ty
01	10100002	NR	1
03	10100302	NR	1
04	A	NR	1
05	10300004	NR	1
06	10300005	NR	1
07	10300007	NR	1
09	10300009	NR	2
10	10300012	NR	1
11	10300013	NR	1
14	B	NR	1
15	10400022	NR	1
16	10500001	NR	1
17	10500008	NR	1
18	10500011	NR	1
19	10500016	NR	2
20	10500017	NR	3
21	10500018	NR	3
23	10500024	NR	1
25	10700015	NR	1
26	10700026	NR	1
27	10800011	NR	5
28	10800012	NR	5
29	10800013	NR	3
30	10800014	NR	4

Ref	Codice - Code	U.M.	Q.tà - Q.ty
31	10800017	NR	1
32	10800018	NR	1
33	10800020	NR	1
36	10800068	NR	1
37	10800079	NR	1
38	10900302	NR	1
39	10900303	NR	1
42	11000009	NR	1
44	11100007	NR	1
46	11100014	NR	1
48	11100016	NR	1
49	11100017	NR	1
50	11100026	NR	1
52	C	NR	1
54	11200010	NR	1
55	11200012	NR	1
57	11300004	NR	1
60	11800008	NR	1
64	12000002	NR	1
65	12000004	NR	1
66	19000002	NR	1
68	29700001	NR	1
69	32299001	NR	1

I codici dei componenti contrassegnati con le lettere **A-B-C** sono riportati nelle rispettive tabelle.
The codes of the components **A-B-C** are listed in the related tables.

A	10200002	VALVOLA MESSA ALL'ARIA - VENT VALVE
	10200003	VALVOLA MESSA ALL'ARIA PER GERMANIA VENT VALVE FOR GERMAN
B	10400018	ADESIVO WARNING ITALIANO - ITALIAN WARNING LABEL
	10400019	ADESIVO WARNING INGLESE - ENGLISH WARNING LABEL
	10400031	ADESIVO WARNING TEDESCO - GERMAN WARNING LABEL
	10400045	ADESIVO WARNING SPAGNOLO - SPANISH WARNING LABEL
C	11200006	PIATTO FLUSSIMETRO IN PLASTICA PLASTIC LOCK PLATE, FCV
	11200016	PIATTO FLUSSIMETRO IN ALLUMINIO ALLUMINIUM LOCK PLATE, FCV

OxyLight

UNITÀ PORTATILE - PORTABLE UNITS

Ricambi - Spare parts

Modello - Model: Side fill dynamometric

Revisione 03 - 01 Settembre 2020 - Revision 03 - September 01 2020

M.UP.0001.S.112

HED05501001

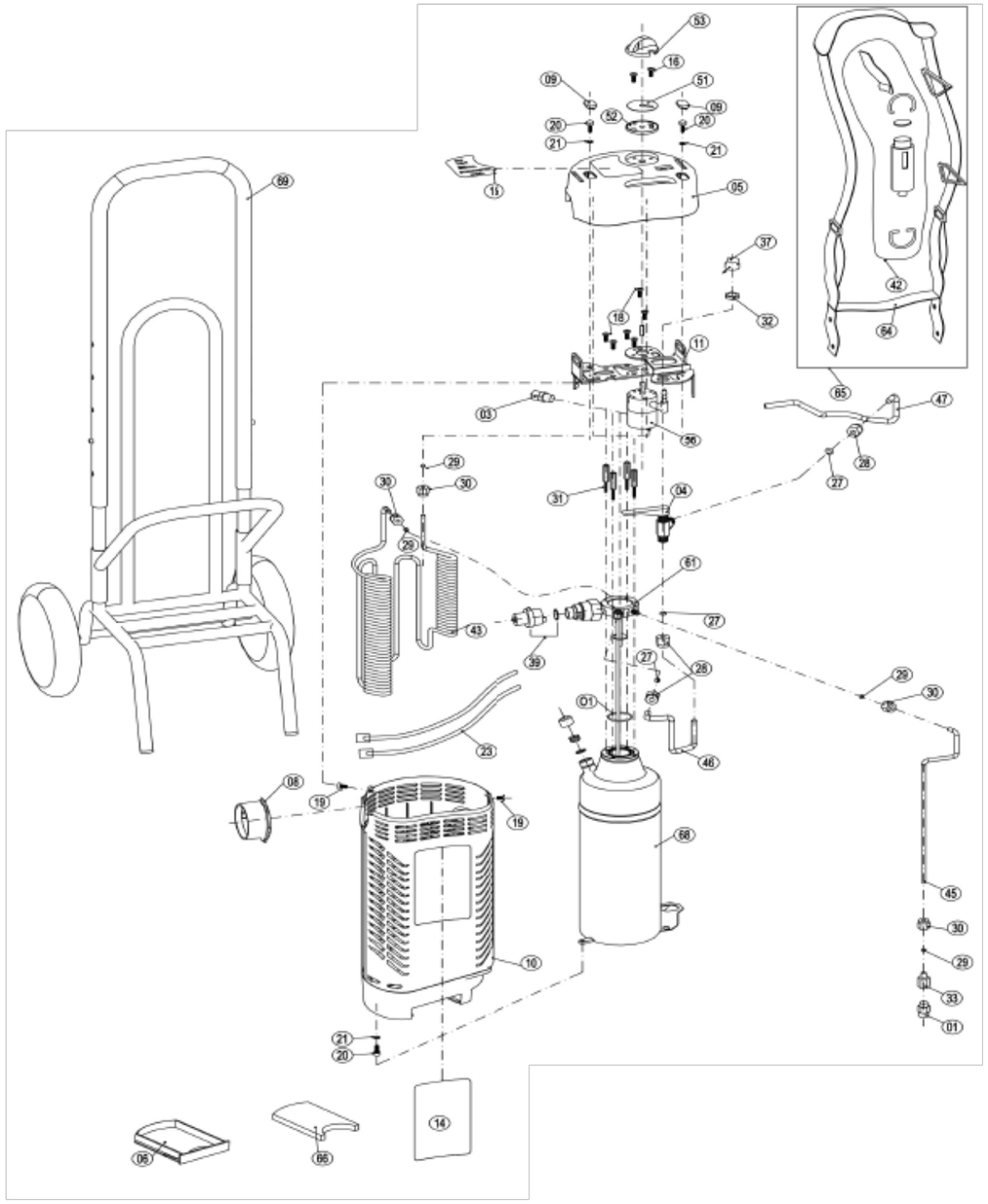

Ref	Codice - Code	U.M.	Q.tà - Q.ty
01	10100002	NR	1
03	10100302	NR	1
04	A	NR	1
05	10300004	NR	1
06	10300005	NR	1
08	10300008	NR	1
09	10300009	NR	2
10	10300012	NR	1
11	10300013	NR	1
14	B	NR	1
15	10400022	NR	1
16	10500001	NR	1
17	10500008	NR	1
18	10500011	NR	1
19	10500016	NR	2
20	10500017	NR	3
21	10500018	NR	3
23	10500024	NR	1
27	10800011	NR	1
28	10800012	NR	3
29	10800013	NR	3
30	10800014	NR	4

Ref	Codice - Code	U.M.	Q.tà - Q.ty
31	10800017	NR	4
32	10800018	NR	1
33	10800020	NR	1
37	10800079	NR	1
39	10900303	NR	1
42	11000009	NR	1
43	11100008	NR	1
45	11100013	NR	1
46	11100014	NR	1
47	11100015	NR	1
51	11200005	NR	1
52	C	NR	1
53	11200010	NR	1
55	11200012	NR	1
57	11300004	NR	1
60	11800008	NR	1
64	12000002	NR	1
65	12000004	NR	1
66	19000002	NR	1
68	29700001	NR	1
69	32299001	NR	1

I codici dei componenti contrassegnati con le lettere **A-B-C** sono riportati nelle rispettive tabelle.
The codes of the components **A-B-C** are listed in the related tables.

A	10200002	VALVOLA MESSA ALL'ARIA - VENT VALVE
	10200003	VALVOLA MESSA ALL'ARIA PER GERMANIA VENT VALVE FOR GERMAN
B	10400018	ADESIVO WARNING ITALIANO - ITALIAN WARNING LABEL
	10400019	ADESIVO WARNING INGLESE - ENGLISH WARNING LABEL
	10400031	ADESIVO WARNING TEDESCO - GERMAN WARNING LABEL
	10400045	ADESIVO WARNING SPAGNOLO - SPANISH WARNING LABEL
C	11200006	PIATTO FLUSSIMETRO IN PLASTICA PLASTIC LOCK PLATE, FCV
	11200016	PIATTO FLUSSIMETRO IN ALLUMINIO ALLUMINIUM LOCK PLATE, FCV

OxyLight

UNITÀ PORTATILE - PORTABLE UNITS

Ricambi - Spare parts

Modello - Model: Side fill dynamometric HF

Revisione 03 - 01 Settembre 2020 - Revision 03 - September 01 2020

M.UP.0001.S.113

HED05508001

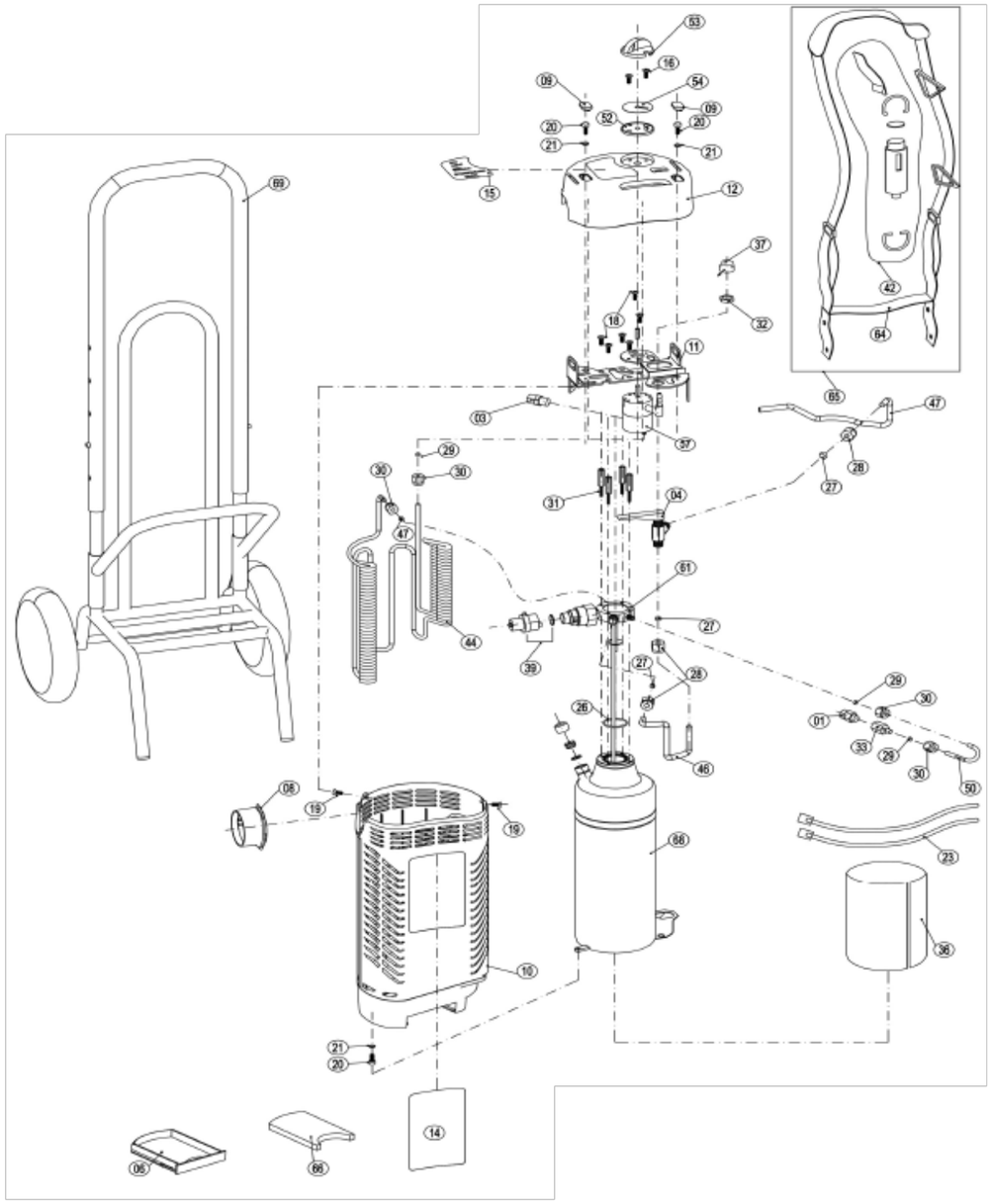

Ref	Codice - Code	U.M.	Q.tà - Q.ty
01	10100002	NR	1
03	10100302	NR	1
04	A	NR	1
06	10300005	NR	1
08	10300008	NR	1
09	10300009	NR	2
10	10300012	NR	1
11	10300013	NR	1
12	10300103	NR	1
14	B	NR	1
15	10400022	NR	1
16	10500001	NR	1
18	10500011	NR	1
19	10500016	NR	2
20	10500017	NR	3
21	10500018	NR	3
23	10500024	NR	1
26	10700026	NR	1
27	10800011	NR	3
28	10800012	NR	3
29	10800013	NR	3
30	10800014	NR	4
31	10800017	NR	1
32	10800018	NR	1

Ref	Codice - Code	U.M.	Q.tà - Q.ty
33	10800020	NR	1
36	10800068	NR	1
37	10800079	NR	1
39	10900303	NR	1
42	11000009	NR	1
44	11100007	NR	1
46	11100014	NR	1
47	11100015	NR	2
50	11100026	NR	1
52	C	NR	1
53	11200008	NR	1
54	11200010	NR	1
57	11300004	NR	1
61	11800009	NR	1
64	12000002	NR	1
65	12000004	NR	1
66	19000002	NR	1
68	29700001	NR	1
69	32299001	NR	1
64	12000002	NR	1
65	12000004	NR	1
66	19000002	NR	1
68	29700001	NR	1
69	32299001	NR	1

I codici dei componenti contrassegnati con le lettere **A-B-C** sono riportati nelle rispettive tabelle.
The codes of the components **A-B-C** are listed in the related tables.

A	10200002	VALVOLA MESSA ALL'ARIA - VENT VALVE
	10200003	VALVOLA MESSA ALL'ARIA PER GERMANIA VENT VALVE FOR GERMAN
B	10400018	ADESIVO WARNING ITALIANO - ITALIAN WARNING LABEL
	10400019	ADESIVO WARNING INGLESE - ENGLISH WARNING LABEL
	10400031	ADESIVO WARNING TEDESCO - GERMAN WARNING LABEL
	10400045	ADESIVO WARNING SPAGNOLO - SPANISH WARNING LABEL
C	11200006	PIATTO FLUSSIMETRO IN PLASTICA PLASTIC LOCK PLATE, FCV
	11200016	PIATTO FLUSSIMETRO IN ALLUMINIO ALLUMINIUM LOCK PLATE, FCV

OxyLight

UNITÀ PORTATILE - PORTABLE UNITS

Ricambi - Spare parts

Modello - Model: Bottom fill Electronic

Revisione 03 - 01 Settembre 2020 - Revision 03 - September 01 2020 **M.UP.0001.S.304**

HED05507001

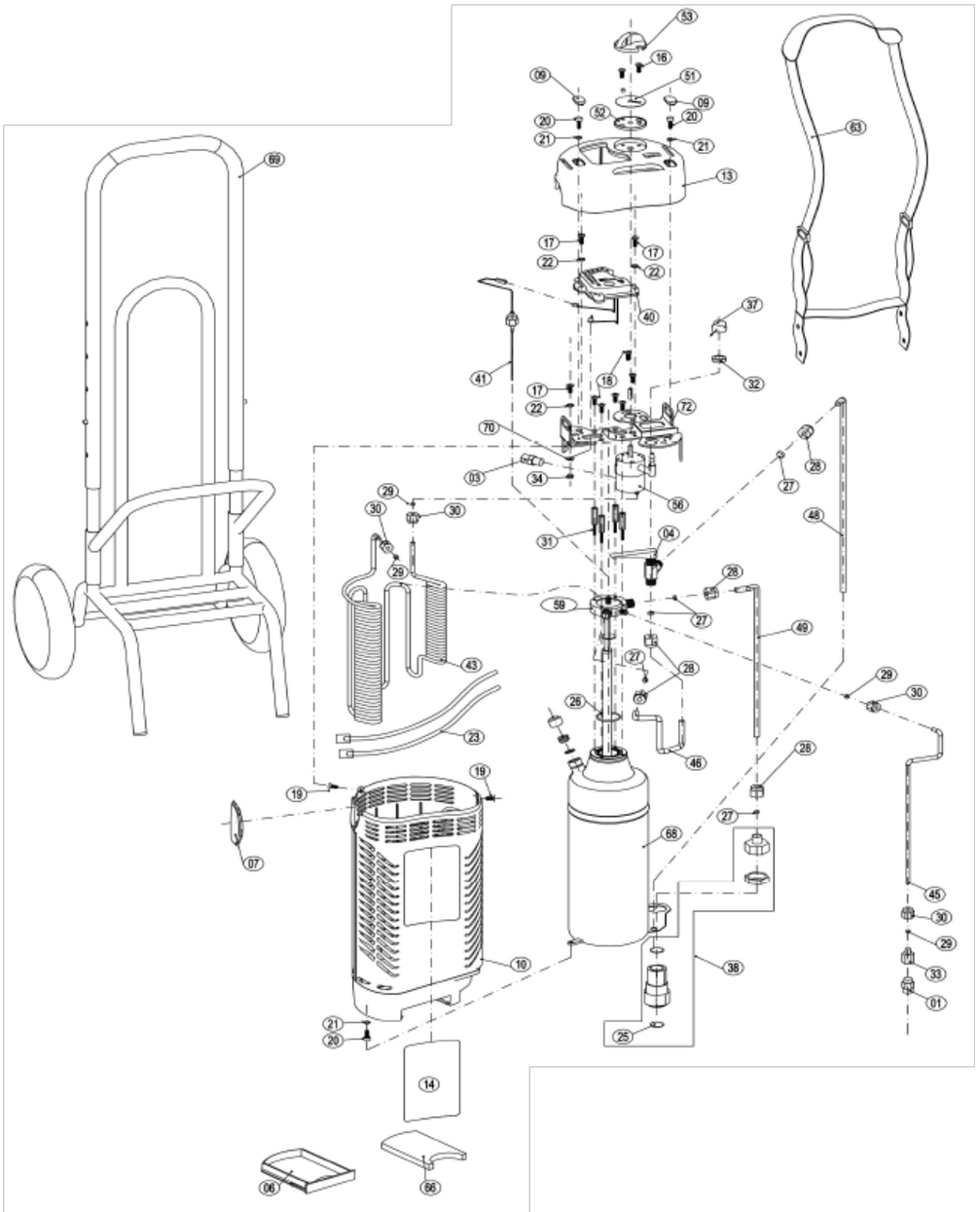

Ref	Codice - Code	U.M.	Q.tà - Q.ty
01	10100002	NR	1
03	10100302	NR	1
04	A	NR	1
06	10300005	NR	1
07	10300007	NR	1
09	10300009	NR	1
10	10300012	NR	1
13	10300103	NR	1
14	B	NR	1
16	10500001	NR	1
17	10500008	NR	3
18	10500011	NR	1
19	10500016	NR	2
20	10500017	NR	3
21	10500018	NR	3
22	10500021	NR	3
23	10500024	NR	1
25	10700015	NR	1
26	10700026	NR	1
27	10800011	NR	4
28	10800012	NR	5
29	10800013	NR	4
30	10800014	NR	4
31	10800017	NR	1

Ref	Codice - Code	U.M.	Q.tà - Q.ty
32	10800018	NR	1
33	10800020	NR	1
34	10800024	NR	1
37	10800079	NR	1
38	10900302	NR	1
40	11000003	NR	1
41	11000004	NR	1
43	11100008	NR	1
45	11100013	NR	1
46	11100014	NR	1
48	11100016	NR	1
49	11100017	NR	1
51	11200005	NR	1
52	C	NR	1
53	11200008	NR	1
56	11300002	NR	1
59	11800007	NR	1
63	12000001	NR	1
66	19000002	NR	1
68	29700001	NR	1
69	32299001	NR	1
70	50000006	NR	1
72	59700012	NR	1

I codici dei componenti contrassegnati con le lettere **A-B-C** sono riportati nelle rispettive tabelle.
The codes of the components **A-B-C** are listed in the related tables.

A	10200002	VALVOLA MESSA ALL'ARIA - VENT VALVE
	10200003	VALVOLA MESSA ALL'ARIA PER GERMANIA VENT VALVE FOR GERMAN
B	10400018	ADESIVO WARNING ITALIANO - ITALIAN WARNING LABEL
	10400019	ADESIVO WARNING INGLESE - ENGLISH WARNING LABEL
	10400031	ADESIVO WARNING TEDESCO - GERMAN WARNING LABEL
	10400045	ADESIVO WARNING SPAGNOLO - SPANISH WARNING LABEL
C	11200006	PIATTO FLUSSIMETRO IN PLASTICA PLASTIC LOCK PLATE, FCV
	11200016	PIATTO FLUSSIMETRO IN ALLUMINIO ALLUMINIUM LOCK PLATE, FCV

OxyLight

UNITÀ PORTATILE - PORTABLE UNITS

Ricambi - Spare parts

Modello - Model: Bottom fill Electronic HF

Revisione 03 - 01 Settembre 2020 - Revision 03 - September 01 2020 **M.UP.0001.S.305**

HED05505001

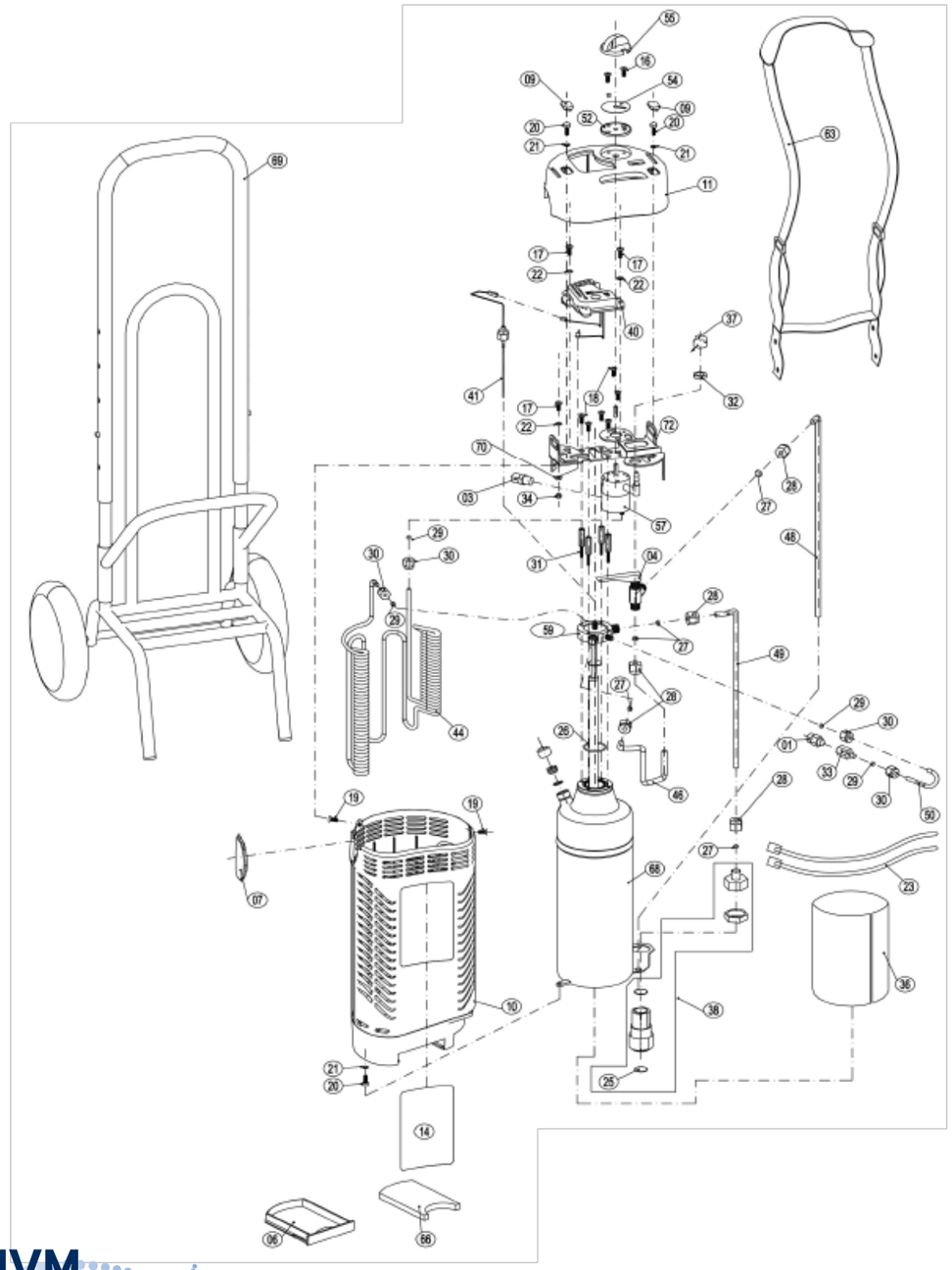

Ref	Codice - Code	U.M.	Q.TY
01	10100002	NR	1
03	10100302	NR	1
04	A	NR	1
06	10300005	NR	1
07	10300007	NR	1
09	10300009	NR	2
10	10300012	NR	1
11	10300013	NR	1
14	B	NR	1
16	10500001	NR	1
17	10500008	NR	3
18	10500011	NR	1
19	10500016	NR	2
20	10500017	NR	3
21	10500018	NR	3
22	10500021	NR	3
23	10500024	NR	1
25	10700015	NR	1
26	10700026	NR	1
27	10800011	NR	5
28	10800012	NR	5
29	10800013	NR	4
30	10800014	NR	4
31	10800017	NR	1

Ref	Codice - Code	U.M.	Q.tà - Q.ty
32	10800018	NR	1
33	10800020	NR	1
34	10800024	NR	1
36	10800068	NR	1
37	10800079	NR	1
38	10900302	NR	1
40	11000003	NR	1
41	11000004	NR	1
44	11100007	NR	1
46	11100014	NR	1
48	11100016	NR	1
49	11100017	NR	1
50	11100026	NR	1
52	C	NR	1
54	11200010	NR	1
55	11200012	NR	1
59	11800007	NR	1
63	12000001	NR	1
66	19000002	NR	1
68	29700001	NR	1
69	32299001	NR	1
70	50000006	NR	1
72	59700012	NR	1

I codici dei componenti contrassegnati con le lettere **A-B-C** sono riportati nelle rispettive tabelle.
The codes of the components **A-B-C** are listed in the related tables.

A	10200002	VALVOLA MESSA ALL'ARIA - VENT VALVE
	10200003	VALVOLA MESSA ALL'ARIA PER GERMANIA VENT VALVE FOR GERMAN
B	10400018	ADESIVO WARNING ITALIANO - ITALIAN WARNING LABEL
	10400019	ADESIVO WARNING INGLESE - ENGLISH WARNING LABEL
	10400031	ADESIVO WARNING TEDESCO - GERMAN WARNING LABEL
	10400045	ADESIVO WARNING SPAGNOLO - SPANISH WARNING LABEL
C	11200006	PIATTO FLUSSIMETRO IN PLASTICA PLASTIC LOCK PLATE, FCV
	11200016	PIATTO FLUSSIMETRO IN ALLUMINIO ALLUMINIUM LOCK PLATE, FCV

OxyLight

UNITÀ PORTATILE - PORTABLE UNITS

Ricambi - Spare parts

Modello - Model: Side fill Electronic

Revisione 03 - 01 Settembre 2020 - Revision 03 - September 01 2020

M.UP.0001.S.114

HED05504001

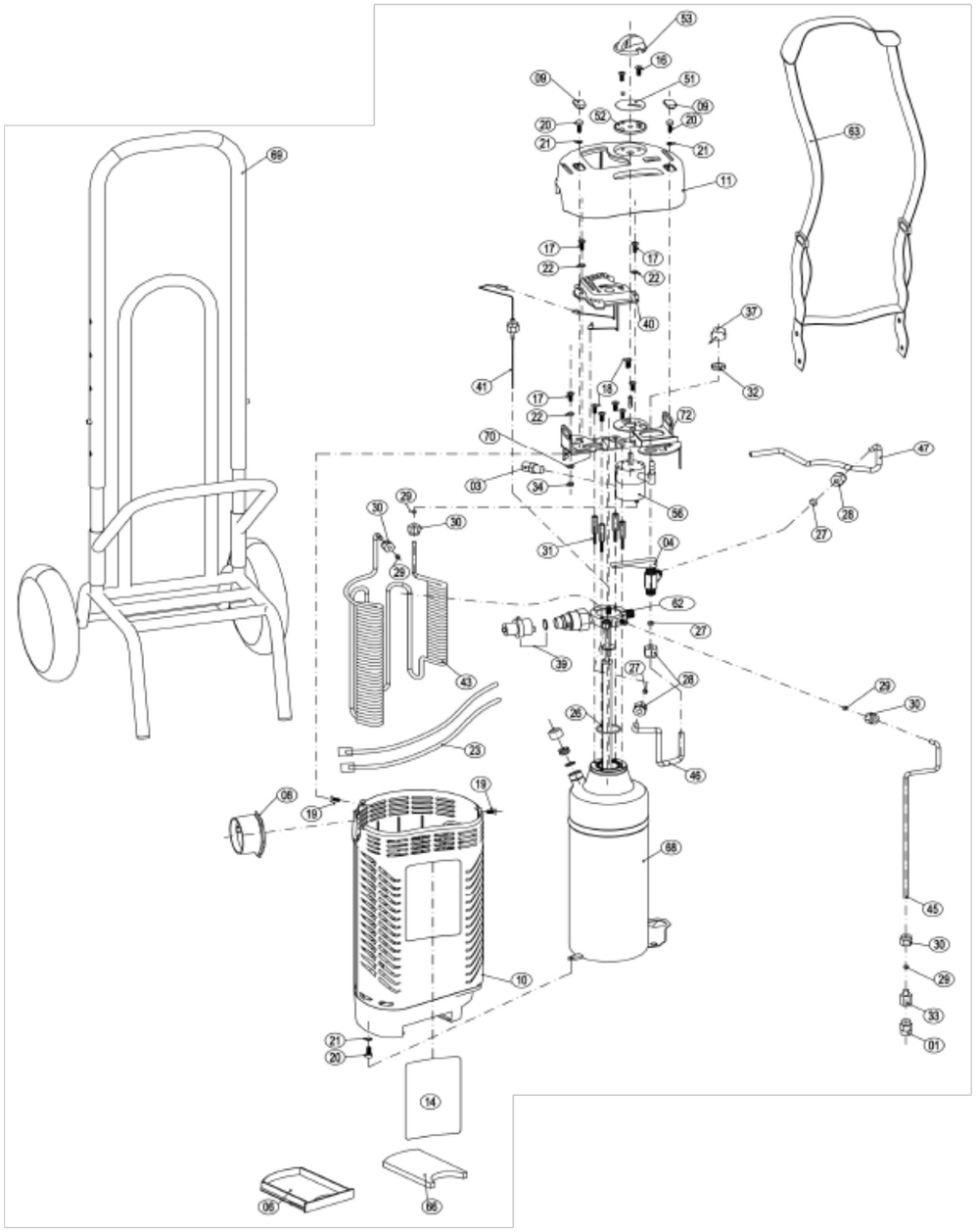

Ref	Codice - Code	U.M.	Q.tà - Q.ty
01	10100002	NR	1
03	10100302	NR	1
04	A	NR	1
06	10300005	NR	1
08	10300008	NR	1
09	10300009	NR	2
10	10300012	NR	1
11	10300013	NR	1
14	B	NR	1
16	10500001	NR	1
17	10500008	NR	3
18	10500011	NR	1
19	10500016	NR	2
20	10500017	NR	3
21	10500018	NR	3
22	10500021	NR	3
23	10500024	NR	1
26	10700026	NR	1
27	10800011	NR	3
28	10800012	NR	2
29	10800013	NR	4
30	10800014	NR	4
31	10800017	NR	1

Ref	Codice - Code	U.M.	Q.tà - Q.ty
32	10800018	NR	1
33	10800020	NR	1
34	10800024	NR	1
37	10800079	NR	1
39	10900303	NR	1
40	11000003	NR	1
41	11000004	NR	1
43	11100008	NR	1
45	11100013	NR	1
46	11100014	NR	1
47	11100015	NR	1
51	11200005	NR	1
52	C	NR	1
53	11200008	NR	1
56	11300002	NR	1
62	11800036	NR	1
63	12000001	NR	1
66	19000002	NR	1
68	29700001	NR	1
69	32299001	NR	1
70	50000006	NR	1
72	59700012	NR	1

I codici dei componenti contrassegnati con le lettere **A-B-C** sono riportati nelle rispettive tabelle.
The codes of the components **A-B-C** are listed in the related tables.

A	10200002	VALVOLA MESSA ALL'ARIA - VENT VALVE
	10200003	VALVOLA MESSA ALL'ARIA PER GERMANIA VENT VALVE FOR GERMAN
B	10400018	ADESIVO WARNING ITALIANO - ITALIAN WARNING LABEL
	10400019	ADESIVO WARNING INGLESE - ENGLISH WARNING LABEL
	10400031	ADESIVO WARNING TEDESCO - GERMAN WARNING LABEL
	10400045	ADESIVO WARNING SPAGNOLO - SPANISH WARNING LABEL
C	11200006	PIATTO FLUSSIMETRO IN PLASTICA PLASTIC LOCK PLATE, FCV
	11200016	PIATTO FLUSSIMETRO IN ALLUMINIO ALLUMINIUM LOCK PLATE, FCV

OxyLight

UNITÀ PORTATILE - PORTABLE UNITS

Ricambi - Spare parts

Modello - Model: Side fill Electronic HF

Revisione 03 - 01 Settembre 2020 - Revision 03 - September 01 2020

M.UP.0001.S.115

HED05506001

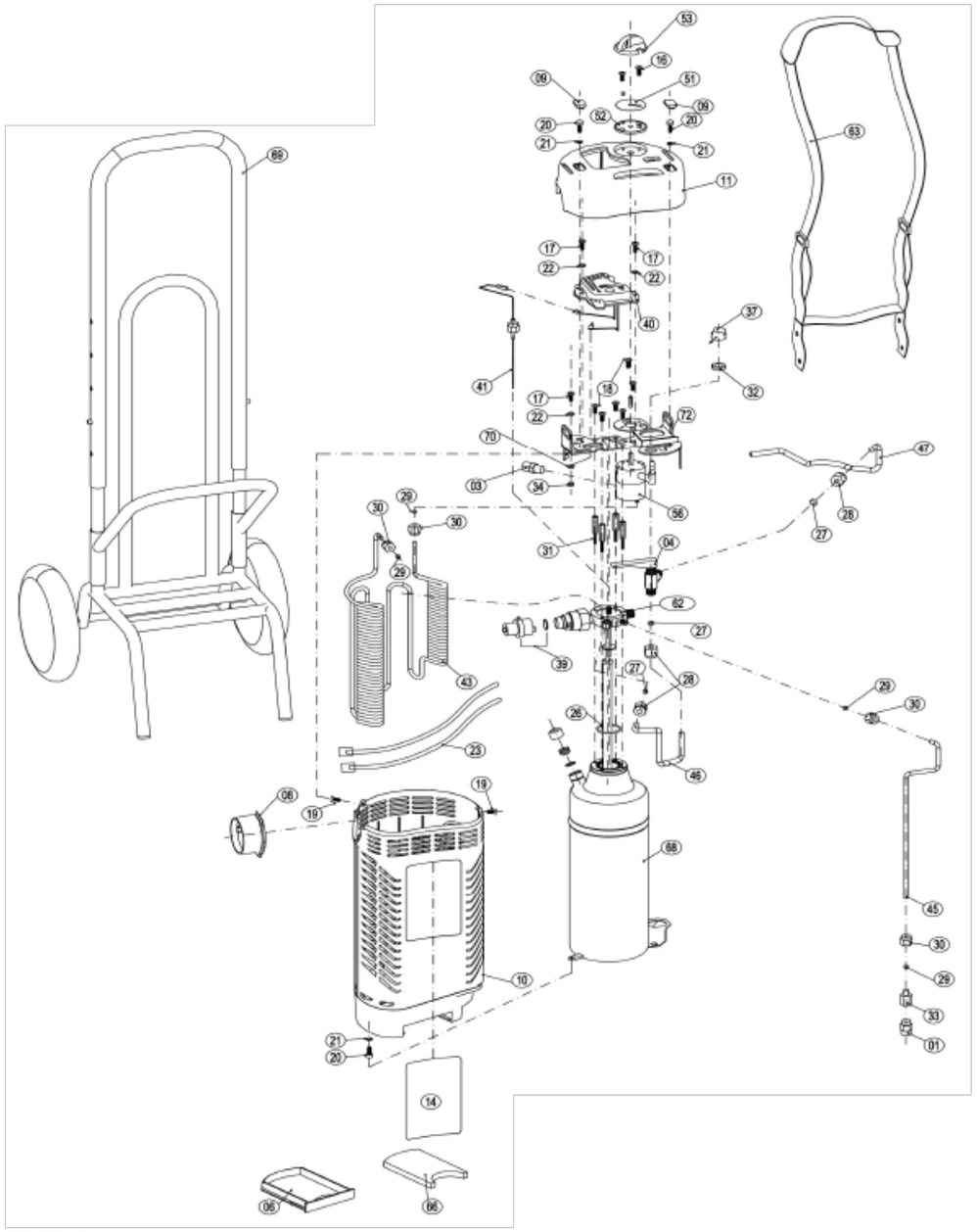

Ref	Codice - Code	U.M.	Q.tà - Q.ty
01	10100002	NR	1
03	10100302	NR	1
04	A	NR	1
06	10300005	NR	1
08	10300008	NR	1
09	10300009	NR	2
10	10300012	NR	1
11	10300013	NR	1
14	B	NR	1
16	10500001	NR	1
17	10500008	NR	3
18	10500011	NR	1
19	10500016	NR	2
20	10500017	NR	3
21	10500018	NR	3
22	10500021	NR	3
23	10500024	NR	1
26	10700026	NR	1
27	10800011	NR	3
28	10800012	NR	3
29	10800013	NR	4
30	10800014	NR	4
31	10800017	NR	1

Ref	Codice - Code	U.M.	Q.tà - Q.ty
32	10800018	NR	1
33	10800020	NR	1
34	10800024	NR	1
36	10800068	NR	1
37	10800079	NR	1
39	10900303	NR	1
40	11000003	NR	1
41	11000004	NR	1
44	11100007	NR	1
46	11100014	NR	1
47	11100015	NR	1
50	11100026	NR	1
52	C	NR	1
54	11200010	NR	1
55	11200012	NR	1
57	11300004	NR	1
59	11800007	NR	1
63	12000001	NR	1
64	12000002	NR	1
67	19000016	NR	1
69	32299001	NR	1
70	50000006	NR	1
72	59700012	NR	1

I codici dei componenti contrassegnati con le lettere **A-B-C** sono riportati nelle rispettive tabelle.
The codes of the components **A-B-C** are listed in the related tables.

A	10200002	VALVOLA MESSA ALL'ARIA - VENT VALVE
	10200003	VALVOLA MESSA ALL'ARIA PER GERMANIA VENT VALVE FOR GERMAN
B	10400018	ADESIVO WARNING ITALIANO - ITALIAN WARNING LABEL
	10400019	ADESIVO WARNING INGLESE - ENGLISH WARNING LABEL
	10400031	ADESIVO WARNING TEDESCO - GERMAN WARNING LABEL
	10400045	ADESIVO WARNING SPAGNOLO - SPANISH WARNING LABEL
C	11200006	PIATTO FLUSSIMETRO IN PLASTICA PLASTIC LOCK PLATE, FCV
	11200016	PIATTO FLUSSIMETRO IN ALLUMINIO ALLUMINIUM LOCK PLATE, FCV

OxyLight

UNITÀ PORTATILE - PORTABLE UNITS

Ricambi - Spare parts

Modello - Model: Bottom fill Electronic

Revisione 03 - 01 Settembre 2020 - Revision 03 - September 01 2020

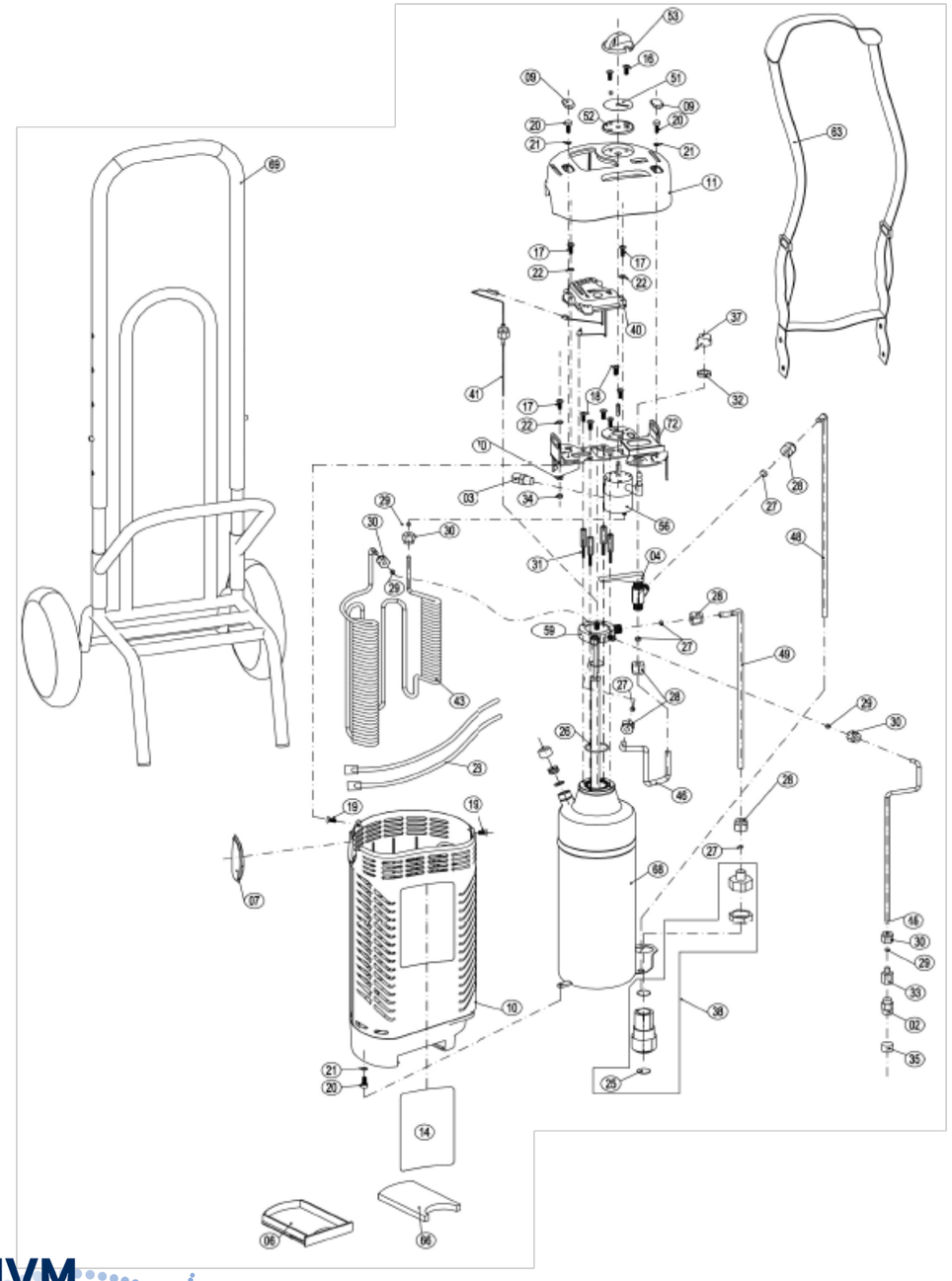

OxyLight

UNITA' PORTATILE – PORTABLE UNITS

Ref	Codice - Code	U.M.	Q.tà - Q.ty
02	10100003	NR	1
03	10100302	NR	1
04	A	NR	1
06	10300005	NR	1
07	10300007	NR	1
09	10300009	NR	2
10	10300012	NR	1
11	10300013	NR	1
14	B	NR	1
16	10500001	NR	1
17	10500008	NR	3
18	10500011	NR	1
19	10500016	NR	2
20	10500017	NR	3
21	10500018	NR	3
22	10500021	NR	3
23	10500024	NR	1
25	10700015	NR	1
26	10700026	NR	1
27	10800011	NR	5
28	10800012	NR	5
29	10800013	NR	4
30	10800014	NR	4
31	10800017	NR	1

Ref	Codice - Code	U.M.	Q.tà - Q.ty
32	10800018	NR	1
33	10800020	NR	1
34	10800024	NR	1
35	10800067	NR	1
37	10800079	NR	1
38	10900302	NR	1
40	11000003	NR	1
41	11000004	NR	1
44	11100007	NR	1
46	11100014	NR	1
48	11100016	NR	1
49	11100017	NR	1
51	11200005	NR	1
52	C	NR	1
53	11200008	NR	1
56	11300002	NR	1
59	11800007	NR	1
63	12000001	NR	1
66	19000002	NR	1
67	19000016	NR	1
68	29700001	NR	1
69	32299001	NR	1
70	50000006	NR	1
72	59700012	NR	1

I codici dei componenti contrassegnati con le lettere **A-B-C** sono riportati nelle rispettive tabelle.
The codes of the components **A-B-C** are listed in the related tables.

A	10200002	VALVOLA MESSA ALL'ARIA - VENT VALVE
	10200003	VALVOLA MESSA ALL'ARIA PER GERMANIA VENT VALVE FOR GERMAN
B	10400018	ADESIVO WARNING ITALIANO - ITALIAN WARNING LABEL
	10400019	ADESIVO WARNING INGLESE - ENGLISH WARNING LABEL
	10400031	ADESIVO WARNING TEDESCO - GERMAN WARNING LABEL
	10400045	ADESIVO WARNING SPAGNOLO - SPANISH WARNING LABEL
C	11200006	PIATTO FLUSSIMETRO IN PLASTICA PLASTIC LOCK PLATE, FCV
	11200016	PIATTO FLUSSIMETRO IN ALLUMINIO ALLUMINIUM LOCK PLATE, FCV

OxyLight

UNITÀ PORTATILE - PORTABLE UNITS

Ricambi - Spare parts

Modello - Model: Bottom fill Electronic HF

Revisione 03 - 01 Settembre 2020 - Revision 03 - September 01 2020

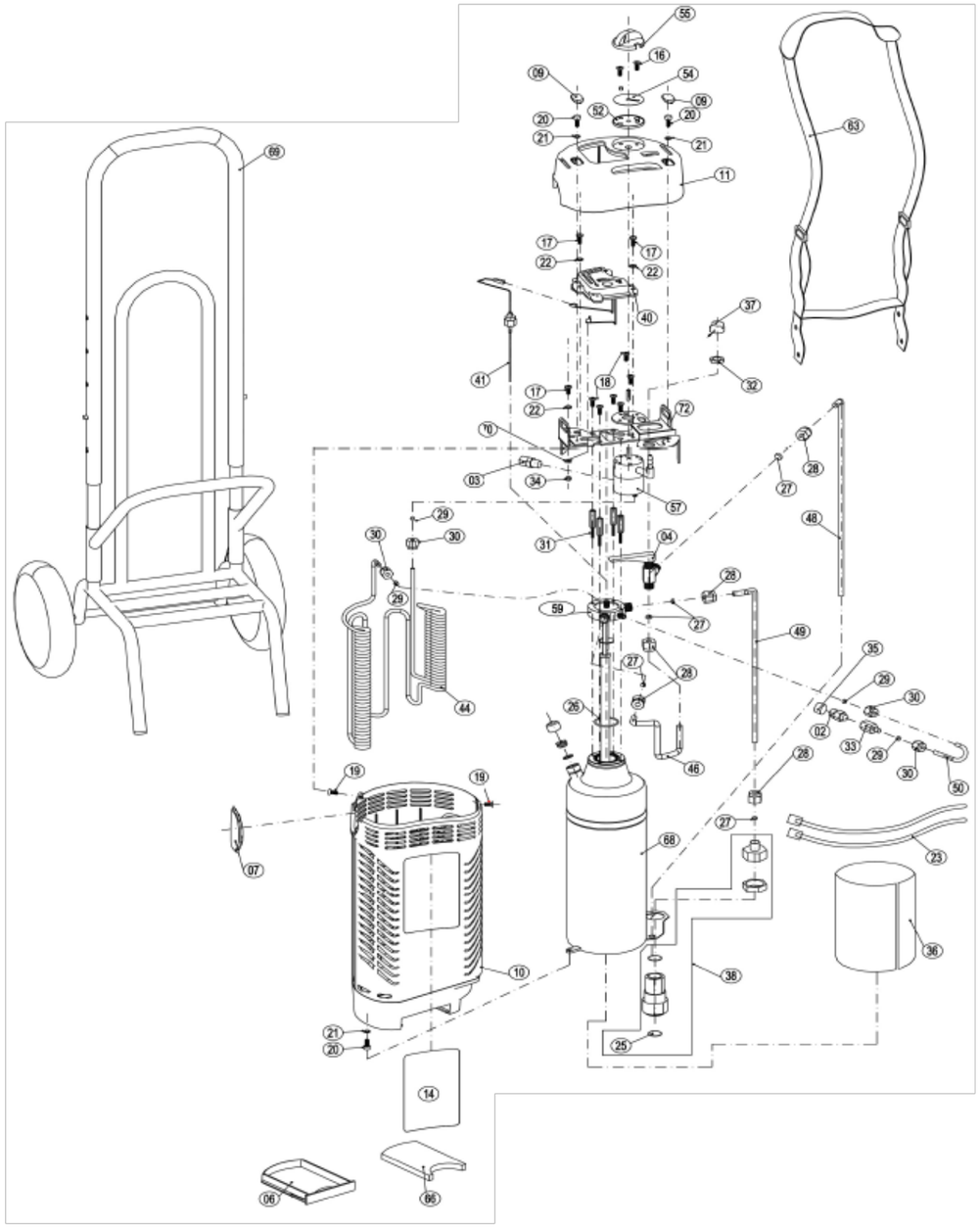

OxyLight

UNITA' PORTATILE – PORTABLE UNITS

Ref	Codice - Code	U.M.	Q.tà - Q.ty
02	10100003	NR	1
03	10100302	NR	1
04	A	NR	1
06	10300005	NR	1
07	10300007	NR	1
09	10300009	NR	2
10	10300012	NR	1
11	10300013	NR	1
14	B	NR	1
16	10500001	NR	1
17	10500008	NR	3
18	10500011	NR	1
19	10500016	NR	2
20	10500017	NR	3
21	10500018	NR	3
22	10500021	NR	3
23	10500024	NR	1
25	10700015	NR	1
26	10700026	NR	1
27	10800011	NR	5
28	10800012	NR	5
29	10800013	NR	4
30	10800014	NR	4
31	10800017	NR	1

Ref	Codice - Code	U.M.	Q.tà - Q.ty
32	10800018	NR	1
33	10800020	NR	1
34	10800024	NR	1
35	10800067	NR	1
37	10800079	NR	1
38	10900302	NR	1
40	11000003	NR	1
41	11000004	NR	1
44	11100007	NR	1
46	11100014	NR	1
48	11100016	NR	1
49	11100017	NR	1
50	11100026	NR	1
52	C	NR	1
54	11200010	NR	1
55	11200012	NR	1
57	11300004	NR	1
59	11800007	NR	1
63	12000001	NR	1
66	19000002	NR	1
68	29700001	NR	1
69	32299001	NR	1
70	50000006	NR	1
72	59700012	NR	1

I codici dei componenti contrassegnati con le lettere **A-B-C** sono riportati nelle rispettive tabelle.
The codes of the components **A-B-C** are listed in the related tables.

A	10200002	VALVOLA MESSA ALL'ARIA - VENT VALVE
	10200003	VALVOLA MESSA ALL'ARIA PER GERMANIA VENT VALVE FOR GERMAN
B	10400018	ADESIVO WARNING ITALIANO - ITALIAN WARNING LABEL
	10400019	ADESIVO WARNING INGLESE - ENGLISH WARNING LABEL
	10400031	ADESIVO WARNING TEDESCO - GERMAN WARNING LABEL
	10400045	ADESIVO WARNING SPAGNOLO - SPANISH WARNING LABEL
C	11200006	PIATTO FLUSSIMETRO IN PLASTICA PLASTIC LOCK PLATE, FCV
	11200016	PIATTO FLUSSIMETRO IN ALLUMINIO ALLUMINIUM LOCK PLATE, FCV

Codici prodotti

UNITÀ BASE - BASE UNITS
UNITÀ PORTATILE - PORTABLE UNITS

HVM MANUFACTURING & SERVICE
hvm-li.com

Codice prodotto	Settore merceologico	Tipologia sebatoio		Litraggio							Caratteristica modello	Tipologia innesto				Produttore attacco innesto		Indicatore di livello					
	Medicale	Unità base	Unità portatile	1L	10L	21L	31L	37L	41L	45L	Standard	Top fill	Side fill	Dual fill	Bottom fill	PB	Caire	Differenziale	Differenziale con telemetria	Dinamometrico	Dinamometrico 0-15	Elettronico	Elettronico 0-15
	M	UB	UP	0001	0010	0021	0031	0037	0041	0045	S	0	1	2	3	0	1	0	1	2	3	4	5
M.UB.0031.S.001	x	x					x				x	x				x			x				
M.UB.0031.S.000	x	x					x				x	x				x		x					
M.UB.0031.S.200	x	x					x				x			x		x		x					
M.UB.0037.S.200	x	x						x			x			x		x		x					
M.UB.0041.S.200	x	x							x		x			x		x		x					
M.UB.0045.S.200	x	x								x	x			x		x		x					
M.UB.0045.S.000	x	x								x	x	x				x		x					
M.UP.0001.S.302	x		x								x				x	x				x			
M.UP.0001.S.303	x		x								x				x	x					x		
M.UP.0001.S.112	x		x								x		x				x			x			
M.UP.0001.S.113	x		x								x		x				x				x		
M.UP.0001.S.304	x		x								x				x	x						x	
M.UP.0001.S.305	x		x								x				x	x							x
M.UP.0001.S.114	x		x								x		x				x					x	
M.UP.0001.S.115	x		x								x		x				x						x